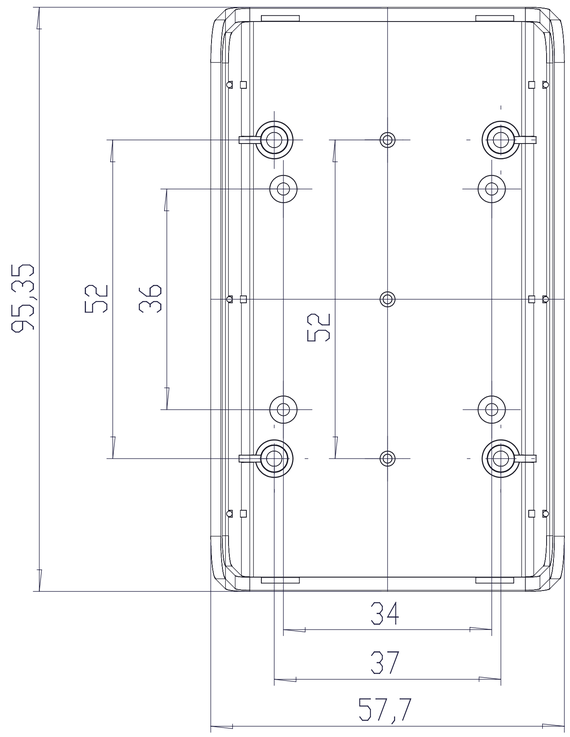

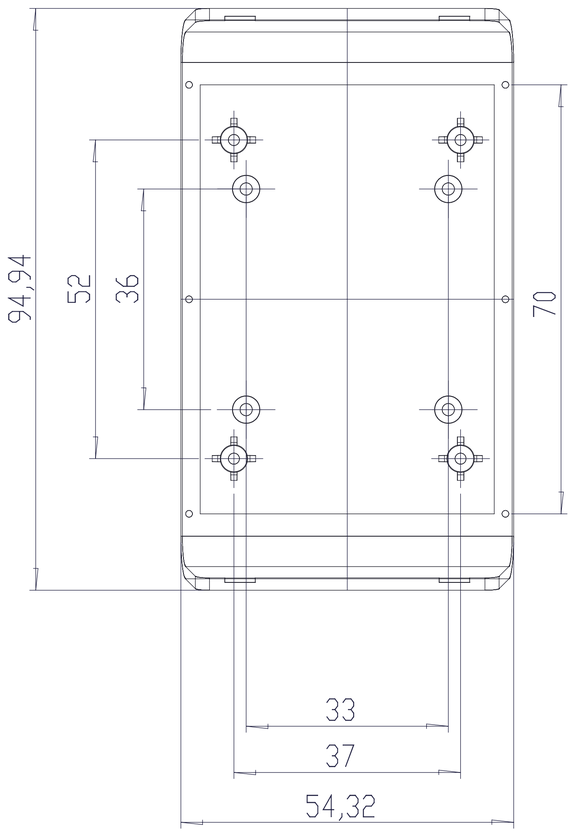

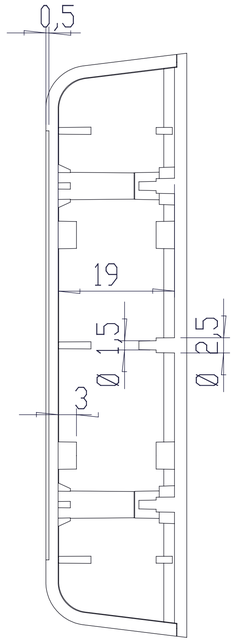

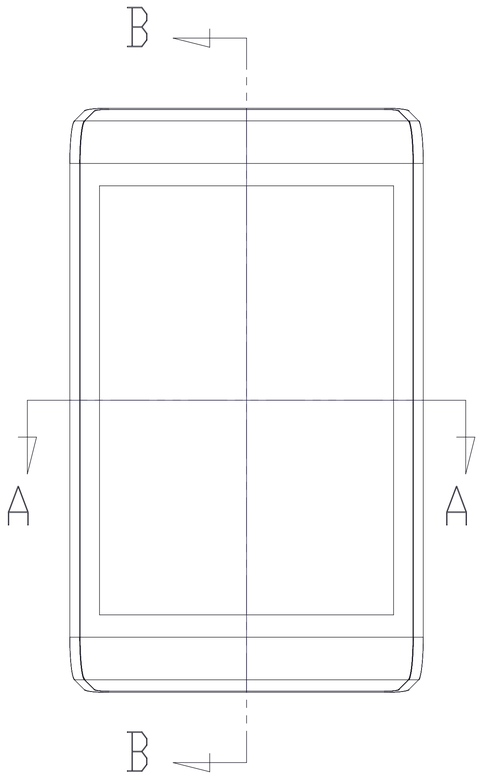

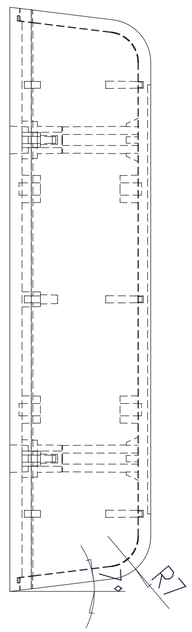

B-B

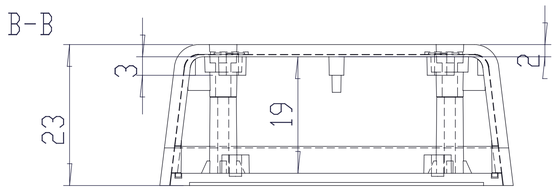

A-A

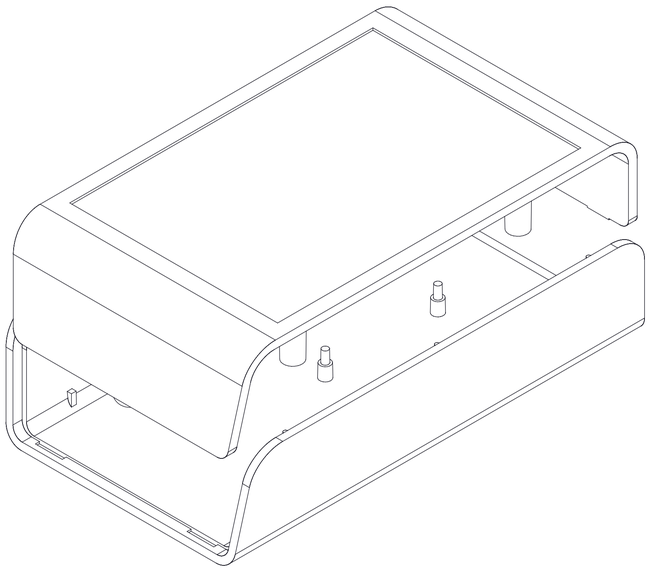

Al copiar esta información no se actualizará. *Copy for information will not be updated*

SUPERTRONIC REF.

PH022

Revisión
Versión

00

SUPERTRONIC

www.supertronic.com supertronic@supertronic.com +34 932 980 257

Firmado
Signed