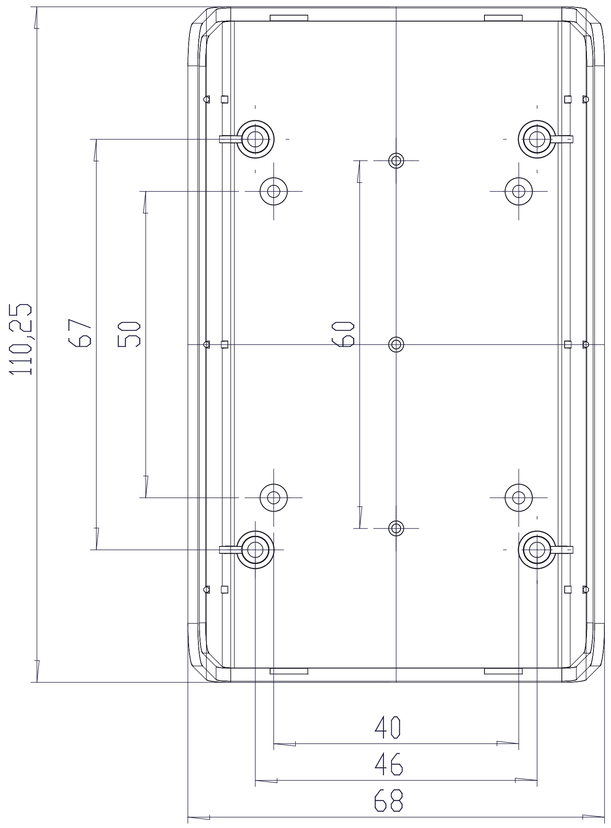

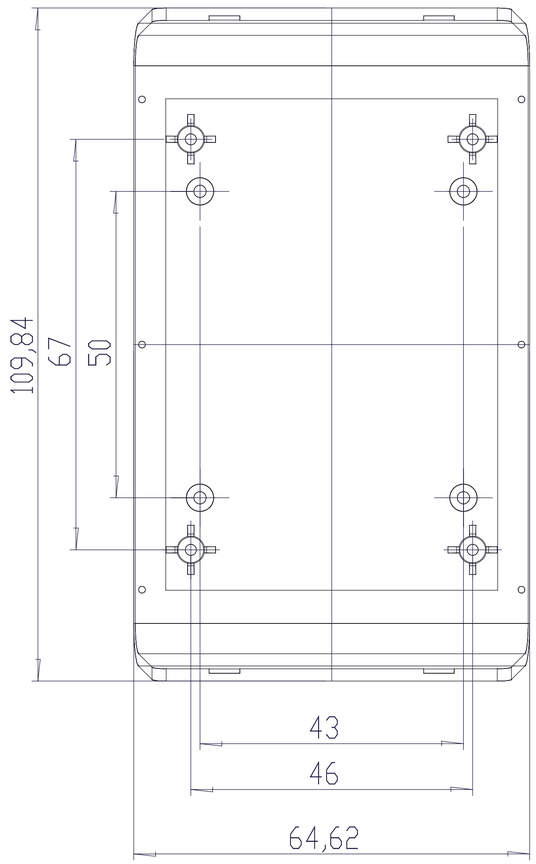

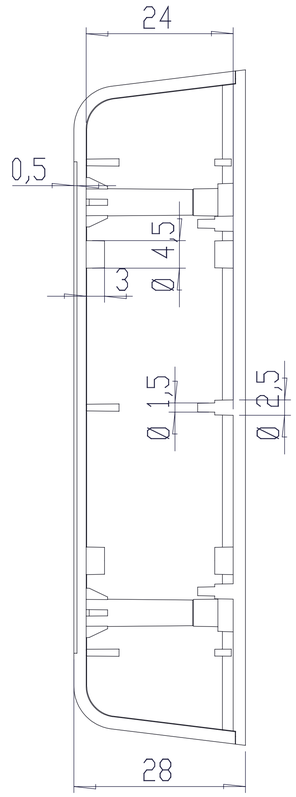

B-B

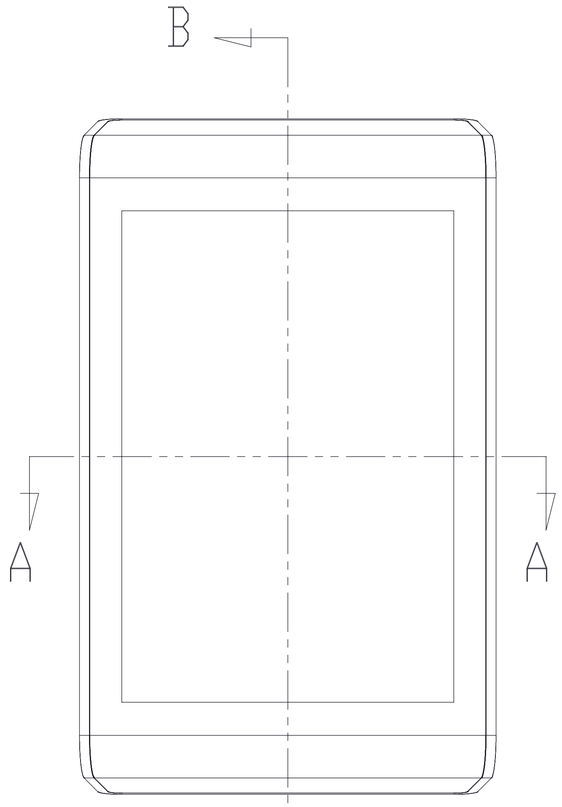

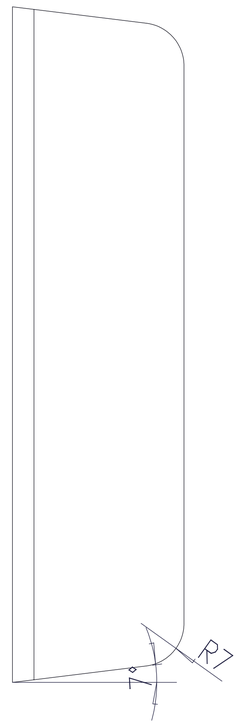

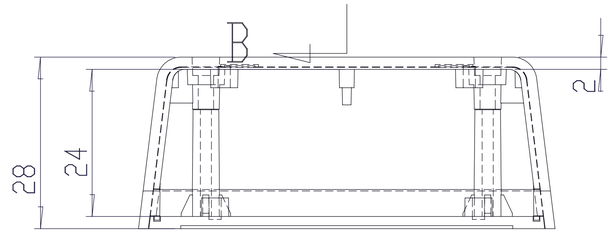

A-A

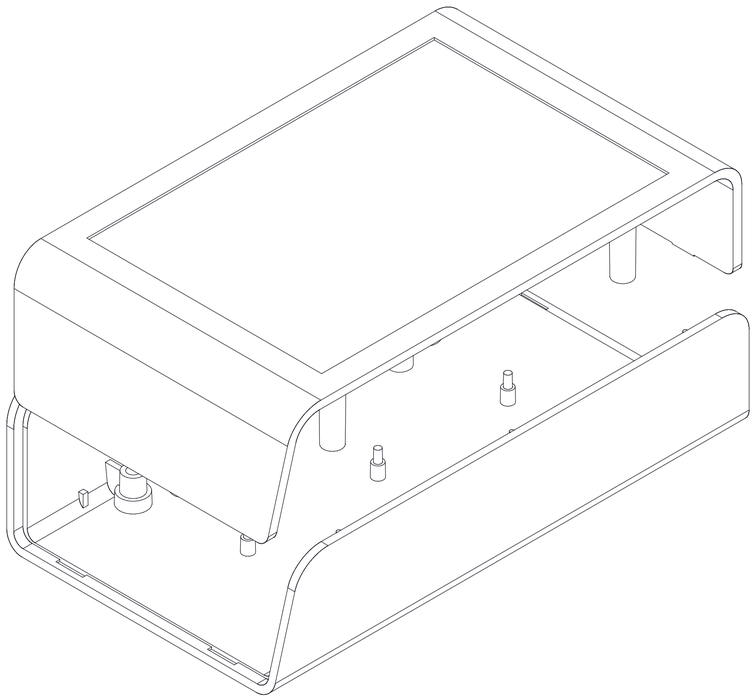

Al copiar esta información no se actualizará. Copy for information will not be updated

SUPERTRONIC REF.	Revisión Versión
PH023	00

SUPERTRONIC

www.supertronic.com | supertronic@supertronic.com | +34 932 980 257

Firmado
Signed