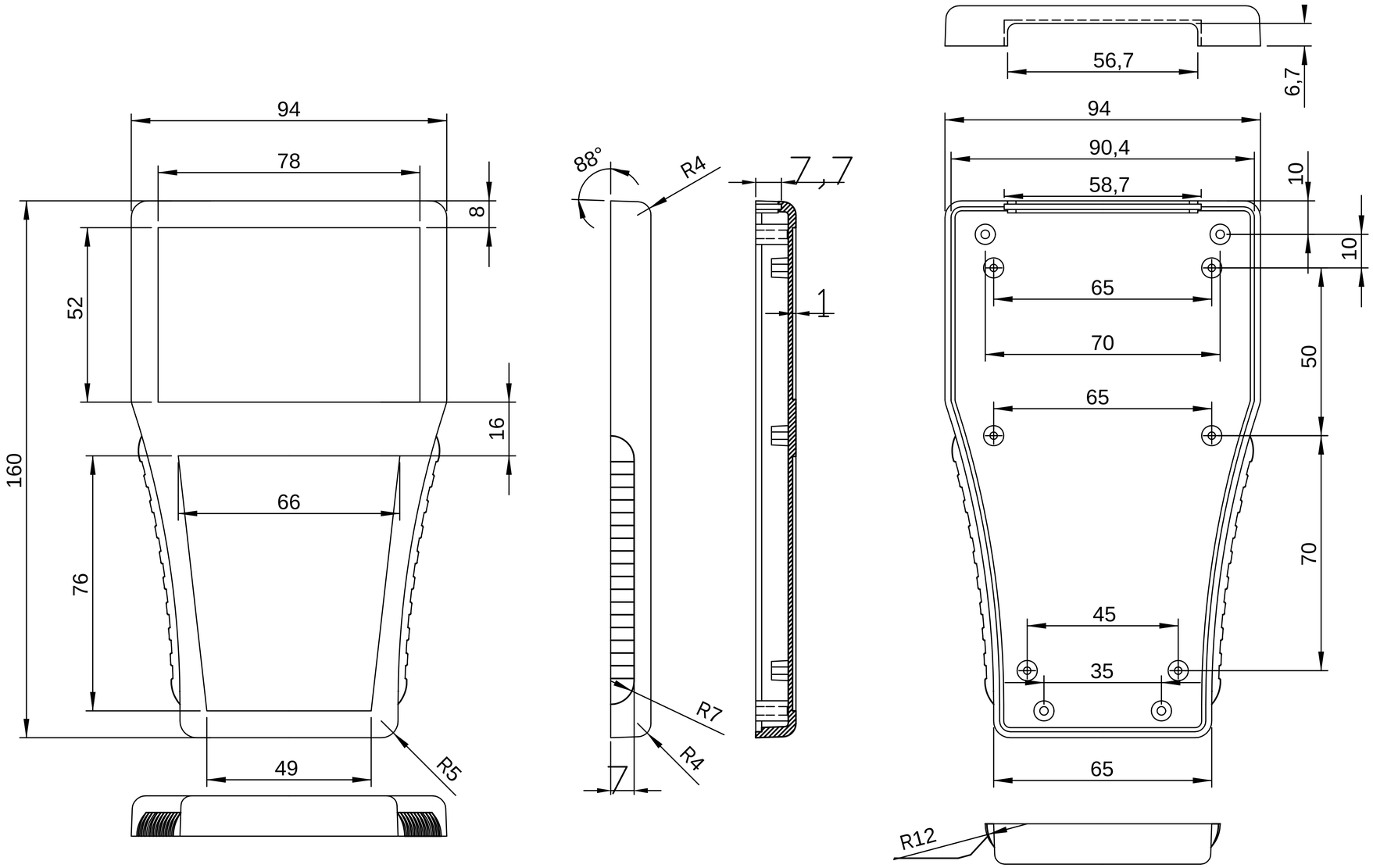

Al copiar esta información no se actualizará. *Copy for information will not be updated*

SUPERTRONIC REF.

PH096

Revisión
Version

00

SUPERTRONIC

www.supertronic.com | supertronic@supertronic.com | +34 932 980 257

Firmado
Signed